НАУЧНО-ПРОИЗВОДСТВЕННАЯ КОМПАНИЯ “ТЕКО”

Паспорт

Соединитель к бесконтактным выключателям.
CS S20-8- -C

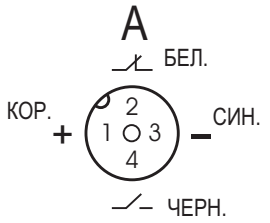

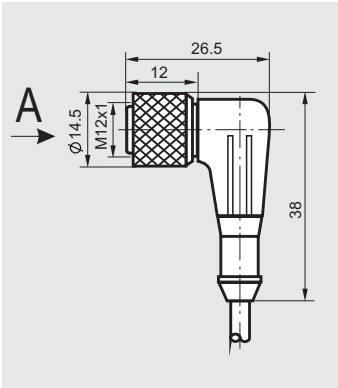

Цоколевка соединителя
CS S20-8- -C

Содержание драгметаллов, мг	
Золото	12,023
Серебро	----
Палладий	----

Тип выключателя	PNP, переключающий
Напряжение питания, $U_{раб.}$	10...30 В DC
Максимальный рабочий ток, $I_{раб.}$	≤ 4 А
Диапазон рабочих температур	-50°С...+85°С
Световая индикация:	Есть
питание	зеленый
включение	желтый
Кабель	4x0,25 мм^2
	L=
Степень защиты по ГОСТ 14254-96	IP67
Сопротивление контакта	≤ 0,005 Ом
Сопротивление изоляции	> 5x10^8 Ом

Комплект поставки	1. Соединитель
	2.Паспорт изделия
Дата изготовления	
Срок гарантии:	
- со дня ввода в эксплуатацию	24 мес.
- со дня отгрузки потребителю, не более	36 мес.
Изделие признано годным к эксплуатации	

Дата выпуска _____

Представитель ОТК_____ МП

ЗАО Научно-производственная компания “ТЕКО”
454018,г. Челябинск, ул.Кислицына, 100
Тел./факс (351) 796-01-18, 796-01-19
E-mail: teko@teko-com.ru, teko@chel.surnet.ru
Internet: www.teko-com.ru

НАУЧНО-ПРОИЗВОДСТВЕННАЯ КОМПАНИЯ “ТЕКО”

Паспорт

Соединитель к бесконтактным выключателям.
CS S20-8- -C

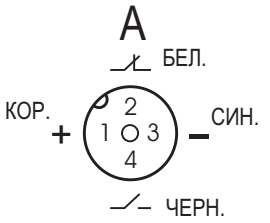

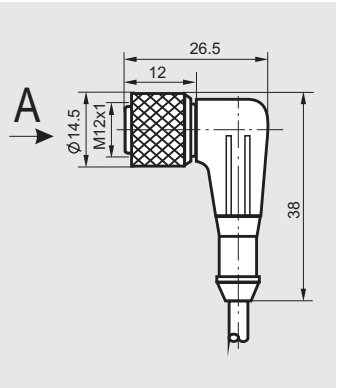

Цоколевка соединителя
CS S20-8- -C

Содержание драгметаллов, мг	
Золото	12,023
Серебро	----
Палладий	----

Тип выключателя	PNP, переключающий
Напряжение питания, $U_{раб.}$	10...30 В DC
Максимальный рабочий ток, $I_{раб.}$	≤ 4 А
Диапазон рабочих температур	-50°С...+85°С
Световая индикация:	Есть
питание	зеленый
включение	желтый
Кабель	4x0,25 мм^2
	L=
Степень защиты по ГОСТ 14254-96	IP67
Сопротивление контакта	≤ 0,005 Ом
Сопротивление изоляции	> 5x10^8 Ом

Комплект поставки	1. Соединитель
	2.Паспорт изделия
Дата изготовления	
Срок гарантии:	
- со дня ввода в эксплуатацию	24 мес.
- со дня отгрузки потребителю, не более	36 мес.
Изделие признано годным к эксплуатации	

Дата выпуска _____

Представитель ОТК_____ МП

ЗАО Научно-производственная компания “ТЕКО”
454018,г. Челябинск, ул.Кислицына, 100
Тел./факс (351) 796-01-18, 796-01-19
E-mail: teko@teko-com.ru, teko@chel.surnet.ru
Internet: www.teko-com.ru